ՊԱՏԻ ՈՒԺԵՂԱՑՈՒՄԸ «Ե» ԱՌԱՆՑՔՈՎ

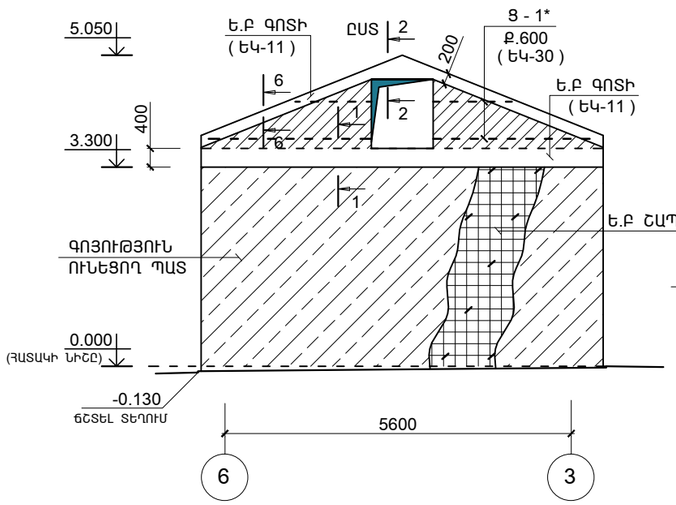

ՊԱՏԻ ՈՒԺԵՂԱՑՈՒՄԸ «Դ» ԱՌԱՆՑՔՈՎ

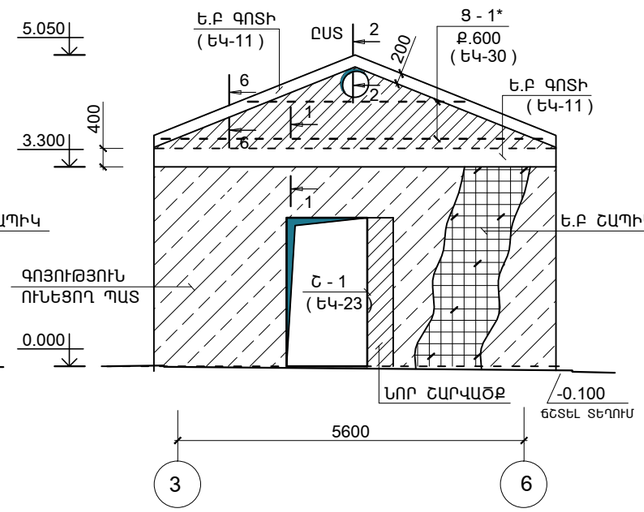

ՊԱՏԻ ՈՒԺԵՂԱՑՈՒՄԸ «7» ԱՌԱՆՑՔՈՎ

ՊԱՏԻ ՈՒԺԵՂԱՑՈՒՄԸ «6» ԱՌԱՆՑՔՈՎ

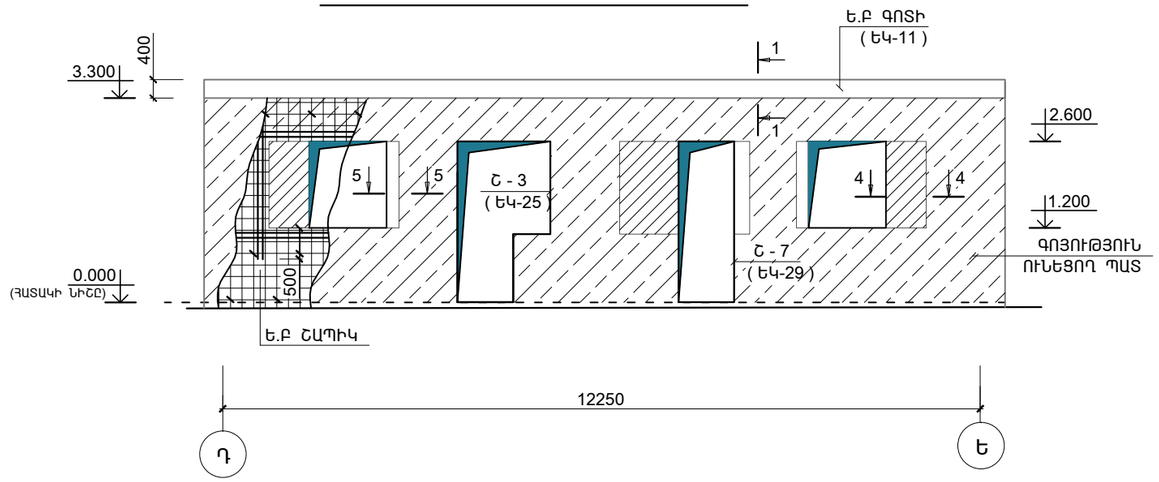

ՊԱՏԻ ՈՒԺԵՂԱՑՈՒՄԸ «2» ԱՌԱՆՑՔՈՎ

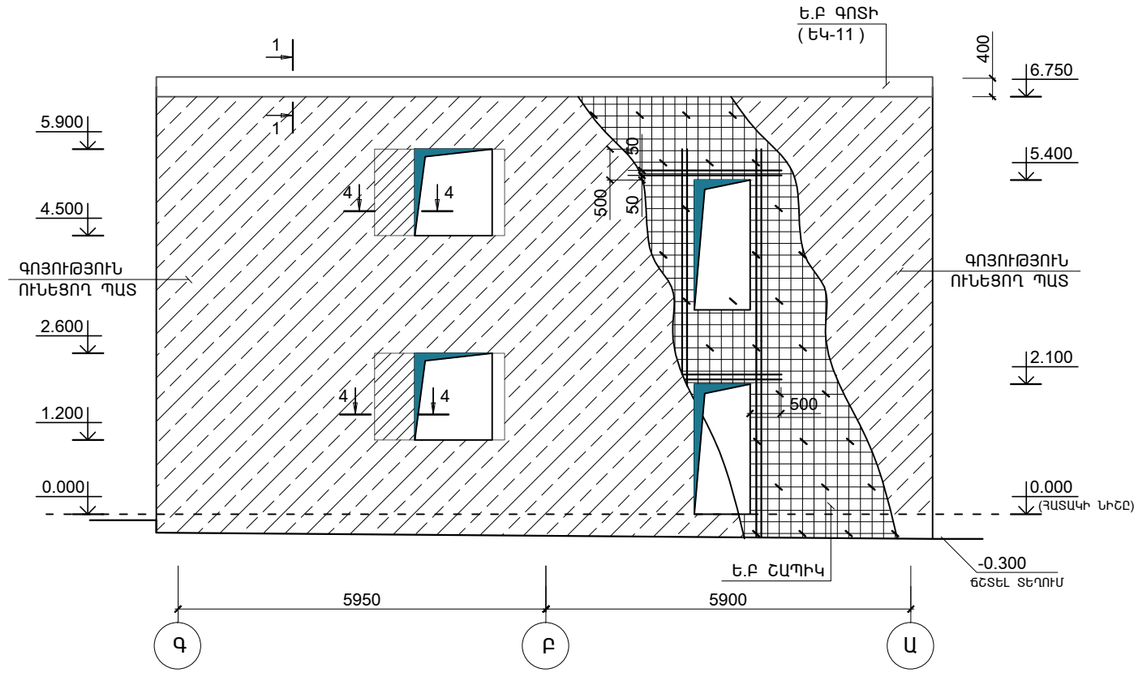

ՊԱՏԻ ՈՒԺԵՂԱՑՈՒՄԸ «3» ԱՌԱՆՑՔՈՎ

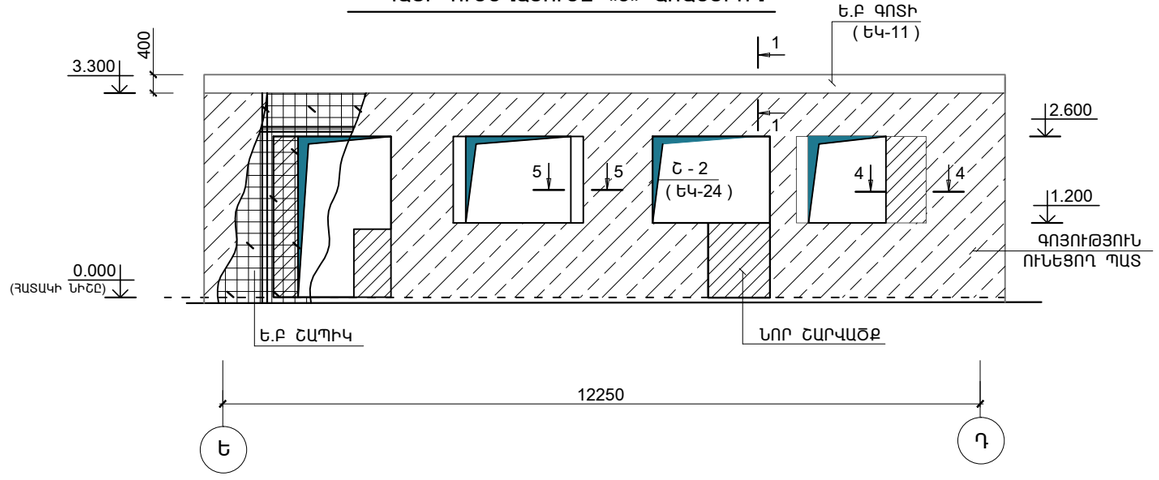

ԾՐԱԳՐԻ ԱՌԱՋԱԴՐԱՆՔ՝ TGQ-01				ԳԵՂԱՐՔՈՒՆԻՔԻ ՄԱՐԶԻ ԾԱԿՔԱՐ ԳՅՈՒՂԻ ՄԱՆԿԱՊԱՐՏԵԶԻ ՎԵՐԱԿԱՌՈՒՑՈՒՄ		
				ԿՈՆՍՏՐՈՒԿՏՈՐԱԿԱՆ ՄԱՍ	ՓՈՒԼ	ԹԵՐԹ	ԹԵՐԹԵՐ
					ԱՆ	ԵԿ-9	33
ՆԱԽԱԳԾ.	ԱՂԱՋԱՆՅԱՆ Լ.			ՊԱՏԻ ՈՒԺԵՂԱՑՈՒՄԸ «Ե;Դ;2;3;6;7» ԱՌԱՆՑՔՈՎ	ԻՆԺԻՆԵՐԻՆԳ ԷՎՐՈՍ ՍՊԸ	ENGINEERING EVROS LLC	
ՊԱՇՏՈՆ	ԱԶԳԱՆՈՒՆ	ՍՏՈՐԱԳՐ.					